*Underkant av dörren får flyttas upp 300mm över färdigt golv. Gäller samtliga alternativ.

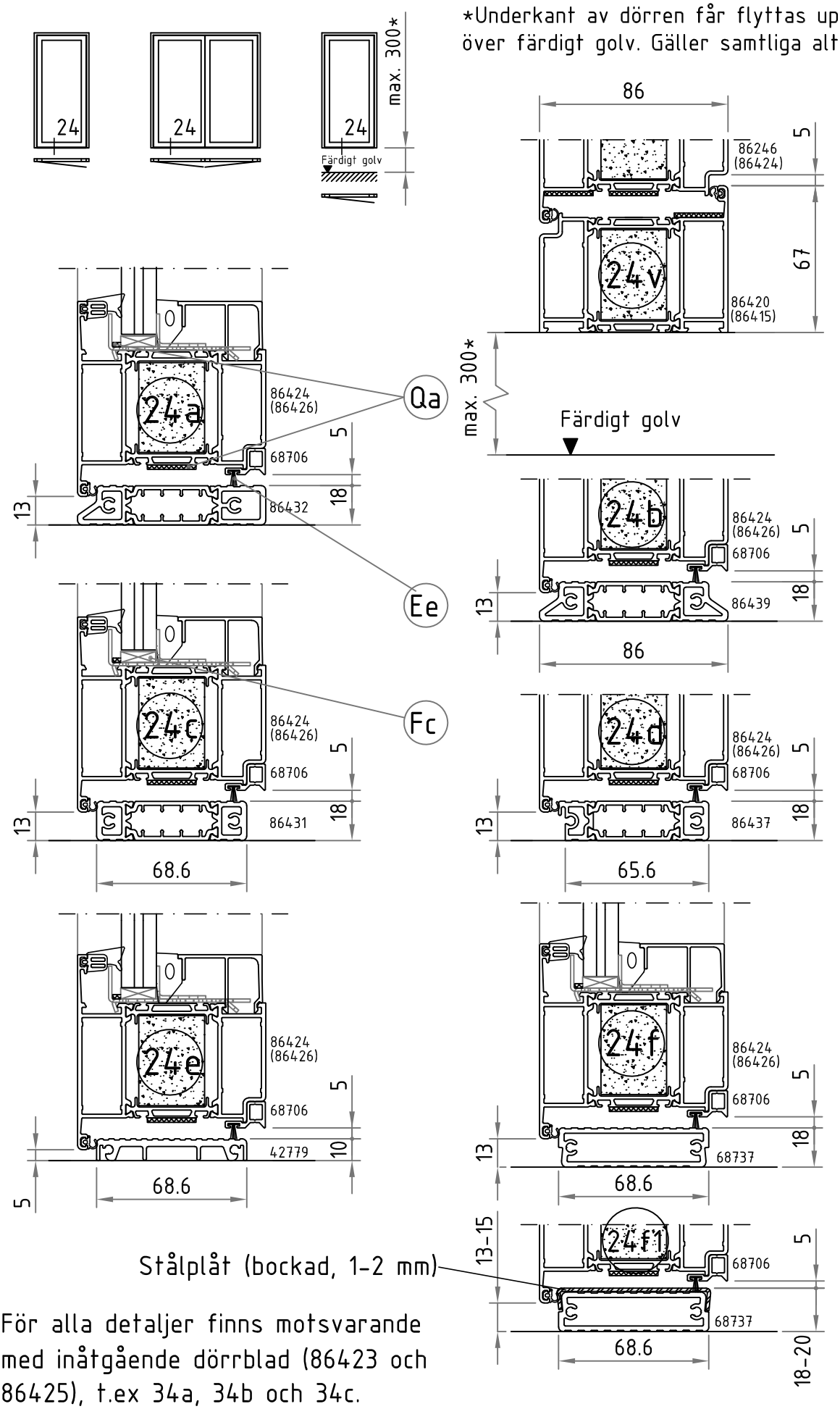

Stålplåt (bockad, 1-2 mm)

För alla detaljer finns motsvarande med inåtgående dörrblad (86423 och 86425), t.ex 34a, 34b och 34c.

sapa: buildingsystem	Detalj 24, tröskel med anslagstätning Utåtgående dörr, EI 30	BRANDPARTI 2086		
		1:2,5	22-03	TG2000-1206

Copyright Sapa Building System AB. Rätt till ändringar förbehålles. We reserve the right to change the drawing.